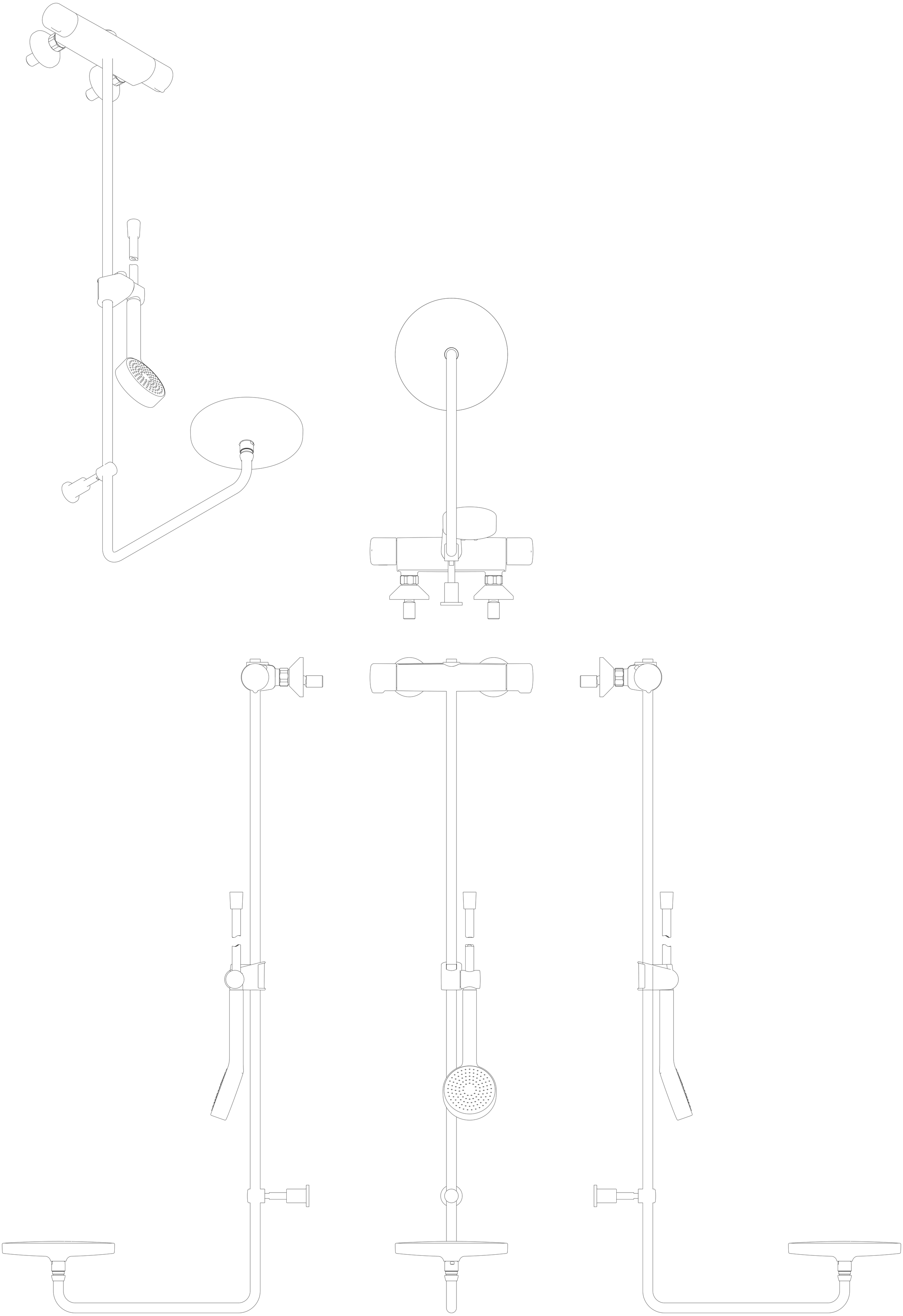1:1